-01-	-02-	-03-	-04-	-05-	-06-	-07-	-08-	-08-
M2x6mm, imbus	dural 3mm	drát mosaz	plast 4mm	plast 4mm	plast 1mm	plast 1mm	zrcátka původní	zrcátko 1mm
4ks	2ks	4ks	1ks	1ks	1ks	1ks	2ks	2ks

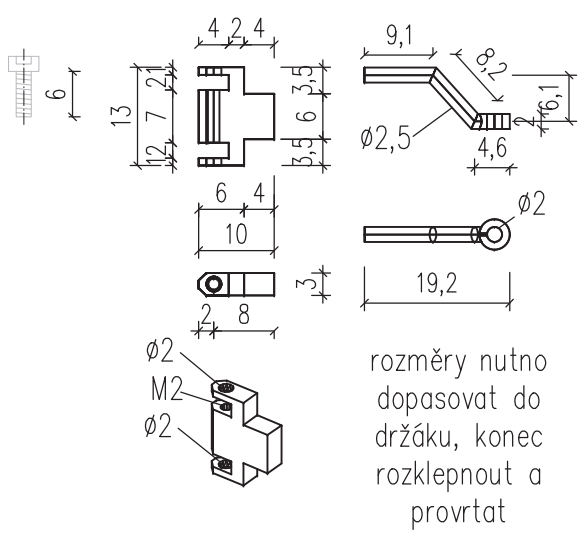

rozměry nutno dopasovat do držáku, konec rozklepnout a provrtat

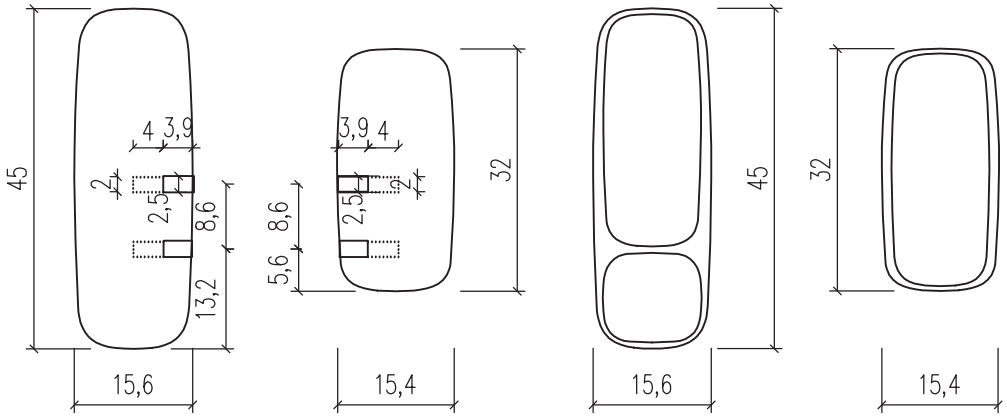

rozměry nutno upravit tak, aby přesně zapadlo do dílu 06

rozměry nutno upravit tak, aby přesně zapadly do dílů 07 a 06

Poznámky:

Při výrobě doporučuji nejdříve vyříznout do tenkého plastu otvory pro zrcátka, potom vyřezat těla z tlustého plastu, ty nalepit přes vyříznuté díry v tenkém plastu a až potom odříznout.

Je výhodné půdorysy dílů 04–07 odstřihnout a nalepit jako šablonu na plast, podle které se vyříznou a zabrousí.

Po slepení se zaoblí všechny hrany do plynulých přechodů mezi přední a zadní částí zrcátka.

Do těla zrcátka je potřeba nejdřív udělat krátké zahloubení, a až potom vyvrtat díru pro zasunutí drátu.

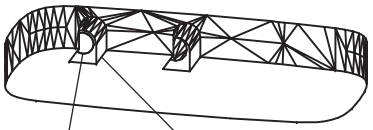

zahloubení 2,5x2,5mm

vyvrtáno ø2, 4mm

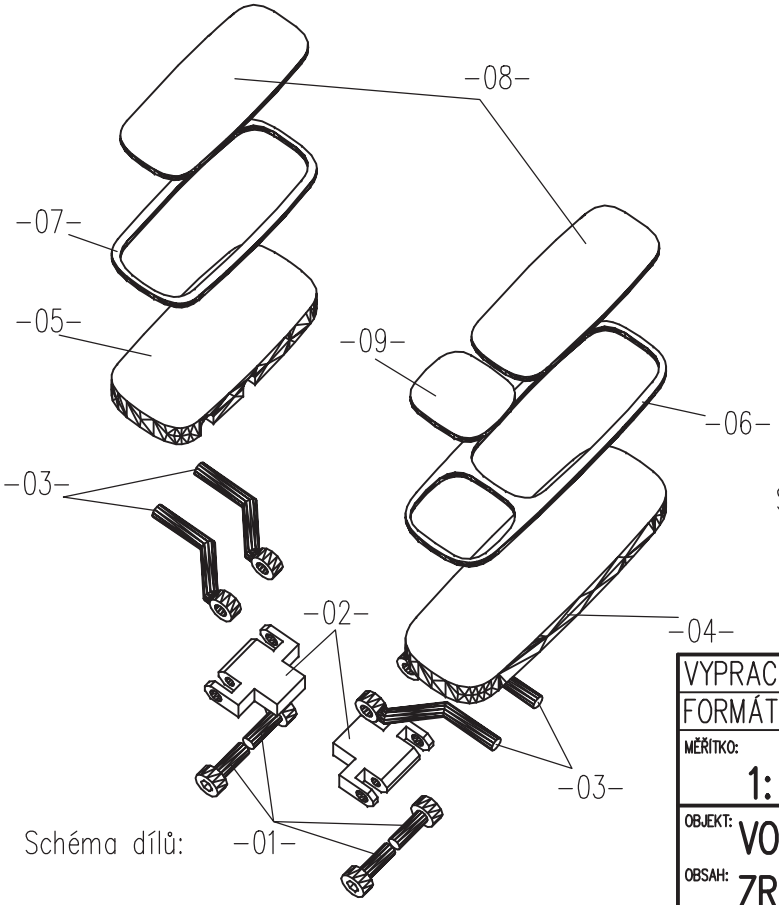

Schéma dílů:

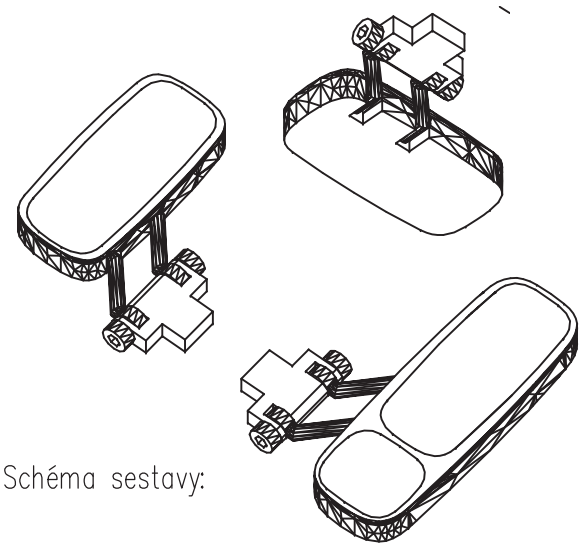

Schéma sestavy:

VYPRACOVAL:	Michal Boček	BOČEK TRANSPORT OSTROŽSKÁ NOVÁ VES tel.: +420 737 42 3939 bocektransport.wz.cz
FORMÁT: 1x A4	DATUM: 04 2011	
MĚŘÍTKO: 1:1	Č.V.: 001	Č. REVIZE: 000
OBJEKT: VOLVO 1:14		
OBSAH: ZRCÁTKA		